NOVY Ficha técnica

3784|01

Inducción - Domino
2 zonas 38 cm
Cristal

EAN 5414425213009

Zonas de cocción

- 2 zonas
- Delantero : 1100/1400 W - 175 mm
- Trasero : 2300/3000 W - 210 mm

Funciones y características

Función grill	-
Función Chef	-
Función Pot Move	-
Detección automática de la sartén	-
Indicación de calor residual	▪
Función Wipeguard	-
Seguridad para niños	▪
Función Stop&Go	-
Programador de tiempo Timer	Reloj de alarma, Timer por zona

Diseño

Mandos	Touch control
Color de los mandos	Rojo
Borde del cristal	Borde redondeado
Instalación	Por encima, Enrasado

Dimensiones

Dimensiones del producto (LxAxh) (mm)	380 x 520 x 52
Hueco de encastre (LxA) (mm)	350 x 490

Características técnicas

Consumo total (W)	3700
Conexión eléctrica	220-240V 1L+N 220-240V 2L
Frecuencia (Hz)	50-60

Dimensiones

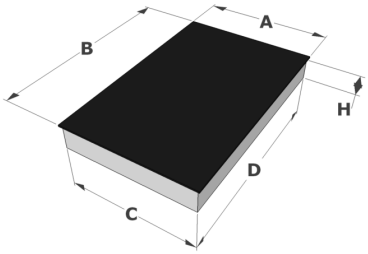

	A	B	C	D	H
mm	380	520	273	486	52

Por encima

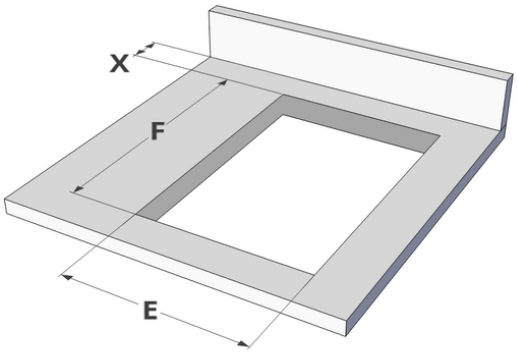

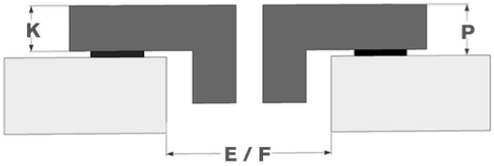

	E	F	K	P	X
mm	350	490	4	6	50

Enrasado

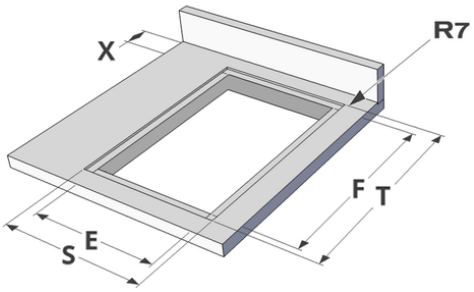

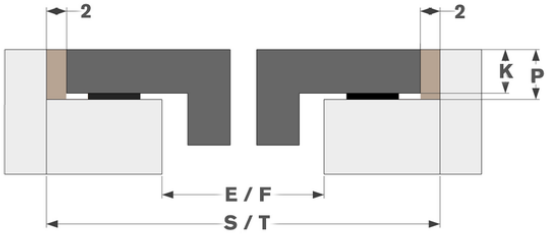

	E	F	S	T	K	P	X
mm	350	490	384	524	4	6	50